INHOME

508-11-1096
508-11-1097

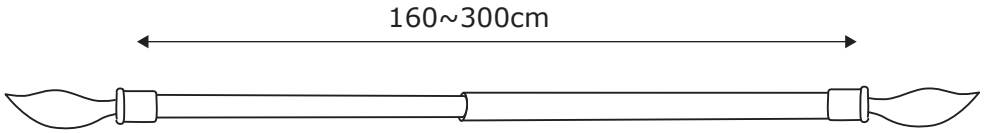

22
PAP

JYSK

EN	**IMPORTANT INFORMATION!** Please read the entire manual carefully before starting to assemble and/or using this product. Follow the manual thoroughly and keep it for further reference.
FR	**INFORMATION IMPORTANTE!** Veuillez lire attentivement l'intégralité du manuel avant de commencer à assembler et/ou à utiliser ce produit. Suivez attentivement le manuel et conservez-le pour référence ultérieure.
LV	**SVARĪGA INFORMĀCIJA!** Pirms šī izstrādājuma montāžas un/vai lietošanas uzsākšanas pilnībā izlasiet lietošanas pamācību. Stingri ievērojiet pamācības norādījumus un saglabājiet to turpmākai lietošanai.
LT	**SVARBI INFORMACIJA!** Prieš pradėdami montuoti gaminį ir (arba) juo naudotis, prašome atidžiai perskaityti visą vadovą. Atidžiai skaitykite vadovą ir turėkite jį su savimi, kad galėtumėte toliau vadovautis jo nuorodomis.
EE	**OLULINE TEAVE!** Enne kui alustate toote kokku panemist ja/või kasutamist, lugege see kasutus-juhend hoolikalt läbi. Järgige täpselt juhendis toodud juhiseid ja hoidke juhend alles.
BY (RU)	**ВАЖНАЯ ИНФОРМАЦИЯ!** Внимательно и полностью прочитайте это руководство, прежде чем приступать к сборке или использованию этого изделия. Следуйте всем инструкциям этого руководства и сохраните его на будущее для справки.

EN	**IMPORTANT INFORMATION!** Please contact your DIY or hardware store for advice on the correct type of screws/raw plugs for your type of wall.
FR	**INFORMATIONS IMPORTANTES!** Veuillez contacter votre magasin de bricolage ou votre quincaillerie pour obtenir des conseils sur le type de vis/chevilles adapté à votre mur.
LV	**SVARĪGA INFORMĀCIJA!** Informāciju par to, kādas skrūves piemērotas Jūsu sienai, jautājiet saimniecības preču vai būvizstrādājumu veikalā.
LT	**SVARBI INFORMACIJA!** Užeikite į artimiausią statybinių prekių parduotuvę ir paprašykite savo sienai tinkamiausių varžtų (kaiščių).
EE	**OLULINE TEAVE!** Soovituste saamiseks sobivate kruvide/tüüblite leidmiseks oma seina jaoks, konsulteerige DIY esindaja või rauakaupade kaupluse müüjaga.
BY (RU)	**ВАЖНАЯ ИНФОРМАЦИЯ!** Шурупы и дюбели для крепления к стене конкретного типа можно найти в строительном или хозяйственном магазине.

EN	**Care instruction:** Wipe clean with a dry cloth.
FR	**Instructions d'entretien:** Essuyer avec un chiffon sec
LV	**Kopšanas instrukcija:** Notīrīt ar sausu drānu.
LT	**Priežiūros instrukcija:** Valyti sausa šluoste.
EE	**Hooldusjuhised:** Puhastage kuiva lapiga.
BY (RU)	**Инструкции по уходу:** Протирать сухой тканью.

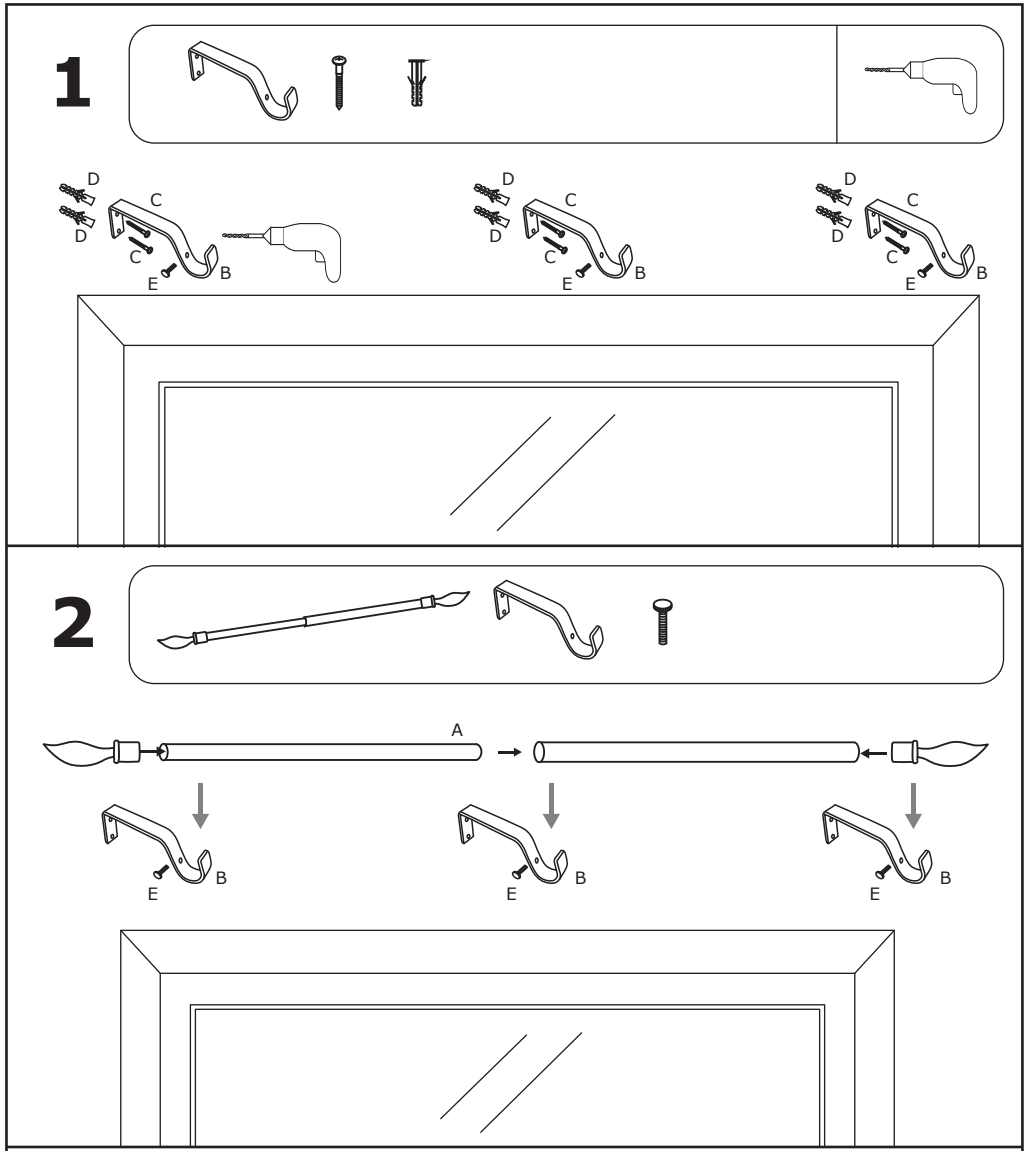

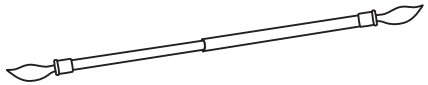				
A x 1	B x 3	C x 6	D x 6	E x 3