EIKEREN

ROLLER BLIND

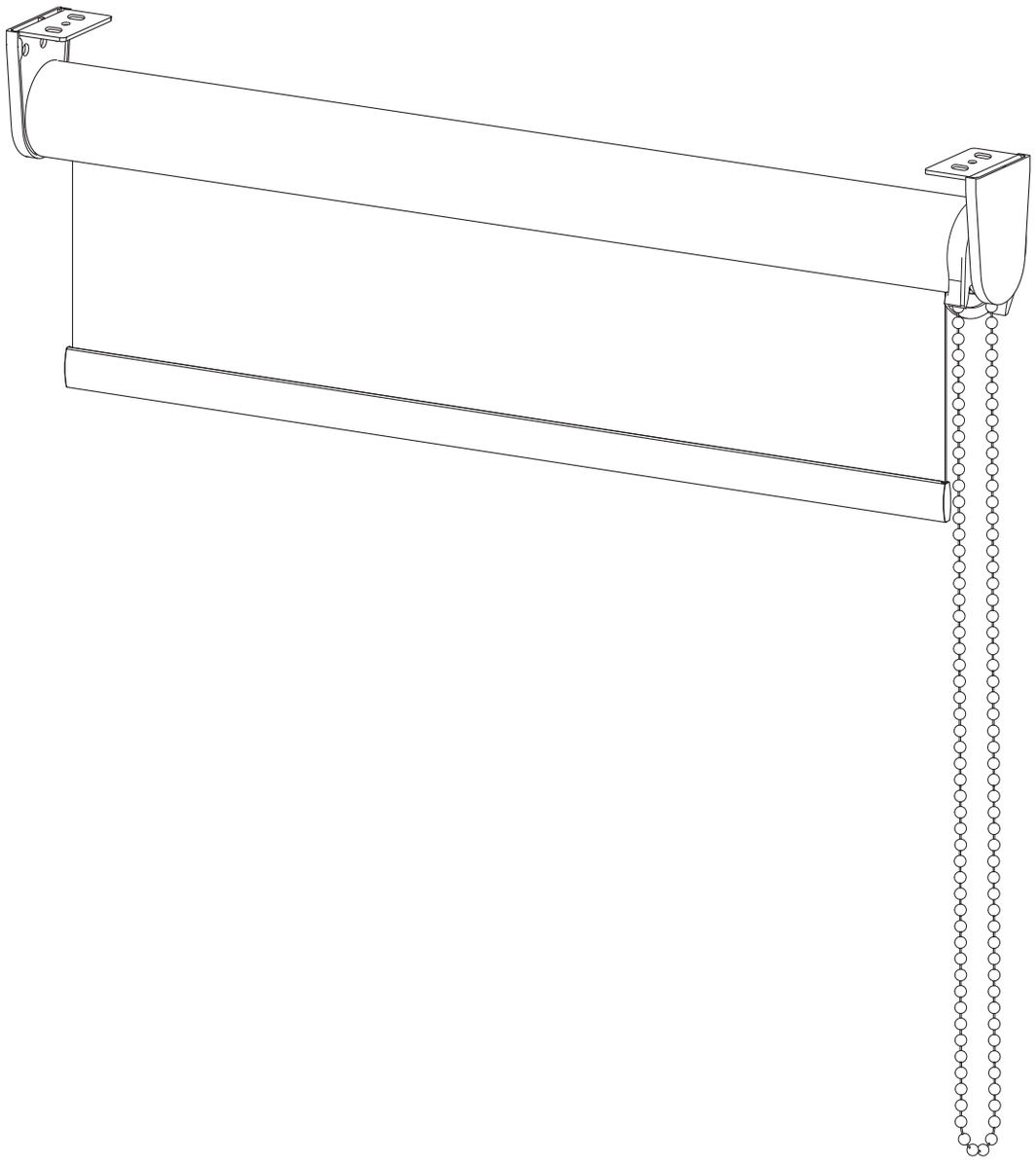

FR DONNEZ OU RECYCLEZ
ASSOCIATION OU CONTENEUR TEXTILE OU MAGASIN OU DÉCHÈTERIE
quefairedemesdechets.fr

09.07.2026 - Rev.1

JYSK.com

524-256-112X_EIKEREN Roller Blind_Assembly instruction_BA_Rev 1.indd 1 09-07-2026 13:55:09



EN - IMPORTANT INFORMATION!
Please read the entire manual carefully before starting to assemble and/or using this product. Follow the manual thoroughly and keep it for further reference. Mounting screws are not included. Always make sure that the fastening method you choose is suitable and safe for your home. Assembling process can be completed by non-professionals. If you have doubts or questions regarding safe installation, always contact a professional. For indoor use only.

LV - SVARĪGA INFORMĀCIJA!
Pirms šī izstrādājuma montāžas un/vai lietošanas uzsākšanas pilnībā izlasiet lietošanas pamācību. Stingri ievērojiet pamācības norādījumus un saglabājiet to turpmākai lietošanai. Montāžas skrūves nav iekļautas komplektācijā. Vienmēr pārliecinieties, ka jūsu izvēlētā stiprināšanas metode ir piemērota un droša jūsu mājai. Salikšanu var veikt personas, kuras nav profesionāļi. Ja Jums ir radušās šaubas vai jautājumi par drošu uzstādīšanu, obligāti konsultējieties ar profesionāli. Izmantošanai iekštelpās.

LT - SVARBI INFORMACIJA!
Prieš pradėdami montuoti gaminį ir (arba) juo naudotis, prašome atidžiai perskaityti visą vadovą. Atidžiai skaitykite vadovą ir turėkite jį su savimi, kad galėtumėte toliau vadovautis jo nuorodomis. Tvirtinimo varžtai prie gaminio nėra pridėti. Pagalvokite, ar pasirinktas tvirtinimo būdas yra tinkamas Jūsų namams ir yra saugus. Surinkti gali ir ne profesionalai. Kilus abejonių ar klausimų dėl saugaus įdiegimo visada susisiekite su profesionalu. Naudoti tik viduje.

EE - OLULINE TEAVE!
Enne kui alustate toote kokku panemist ja/või kasutamist, lugege see kasutusjuhend hoolikalt läbi. Järgige täpselt juhendis toodud juhiseid ja hoidke juhend alles. Kinnituskruvid ei kuulu komplekti. Alati veenduge, et teie valitud kinnitusmeetod oleks teie kodu jaoks sobiv ja ohutu. Monteerimist saavad teostada ilma väljaõppeta isikud. Kui teil on kahtlusi või küsimusi seoses ohutu paigaldamisega, võtke alati ühendust asjatundjaga. Kasutamiseks ainult siseruumides.

RU - ВАЖНАЯ ИНФОРМАЦИЯ!
Внимательно и полностью прочитайте это руководство, прежде чем приступать к сборке или использованию этого изделия. Следуйте всем инструкциям этого руководства и сохраните его на будущее для справки. Крепежные шурупы не входят в комплект. Обязательно убедитесь, что выбранный способ крепления является допустимым и безопасным для вашего дома. Сборка может быть выполнена неспециалистами. Если у вас возникнут сомнения или вопросы относительно безопасности монтажа, обязательно обратитесь за профессиональной помощью. Используйте только внутри помещения.

524-256-112X_EIKEREN Roller Blind_Assembly instruction_BA_Rev 1.indd 2 09-07-2026 13:55:09

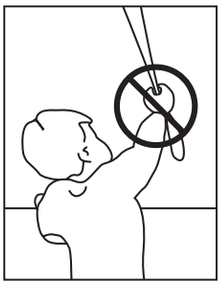

EN: WARNING

– Young children can be strangled by loops in pull cords, chains, tapes and inner cords that operate the product.
– To avoid strangulation and entanglement, keep cords out of the reach of young children. Cords may become wrapped around a child’s neck.
– Move beds, cots and furniture away from window covering cords.
– Do not tie cords together. Make sure cords do not twist and create a loop.

LV: UZMANĪBU

– Mazi bērni var nožņaugties cilpās vadības auklās, ķēdēs, lentēs un iekšējās auklās, kas darbina izstrādājumu.
– Lai novērstu nožņaugšanās un sapīšanās risku, novietojiet auklas maziem bērniem nepieejamā vietā. Auklas var aptīties ap bērna kaklu.
– Pārvietojiet gultas, bērnu gultiņas un mēbeles tālāk no logu aizkaru auklām.
– Aizliegts siet auklas kopā. Pārliecinieties, ka auklas nav savijušās un neveido cilpu.

LT: DĖMESIO

– Gaminiui reguliuoti skirtoms traukiamosioms virvelėms, grandinėlėms, juostoms arba vidinėms virvelėms susivijus į kilpas, kyla grėsmė, kad maži vaikai jomis pasismaugs.
– Kad maži vaikai neįsipainiotų ir nepasismaugtų, virveles laikykite jiems nepasiekiamoje vietoje. Kyla grėsmė, kad virvelės apsivynios aplink vaiko kaklą.
– Lovas, vaikų loveles ir baldus statykite toliau nuo langus dengiančių gaminių virvelių.
– Virvelių neriškite vienų su kitomis. Atkreipkite dėmesį, kad virvelės nesusivytų ir nesusidarytų kilpų.

524-256-112X_EIKEREN Roller Blind_Assembly instruction_BA_Rev 1.indd 3 09-07-2026 13:55:09

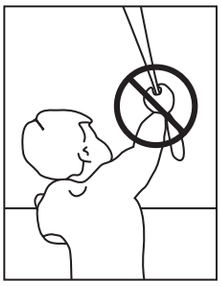

EE: TÄHELEPANU

– Toote nööridesse, kettidesse, lintidesse ja sisemistesse ühendusesse moodustunud aasad võivad põhjustada väikelaste lämbumise.
– Takerdumis- ja lämbumisohu vältimiseks ei tohi nöörid olla väikelastele kättesaadavad. Nöörid võivad keerduda ümber lapse kaela.
– Nihutage voodid, võrevoodid ja mööbliesemed aknakatte nööridest eemale.
– Ärge siduge nööre omavahel kokku. Veenduge, et nöörid ei läheks keerdu ega moodustaks aasasid.

RU: ПРЕДУПРЕЖДЕНИЕ

– Маленькие дети могут запутаться в петлях натяжных шнуров, цепочек, лент или внутренних шнуров, предназначенных для работы изделия, и задохнуться.
– Во избежание удушения или запутывания все шнуры должны находиться вне досягаемости маленьких детей. Дети могут обмотать шнуры вокруг шеи.
– Отодвиньте кровати, детские кроватки и мебель от шнуров оконных штор.
– Не связывайте шнуры между собой. Убедитесь, что шнуры не перекручены и не образуют петель.

524-256-112X_EIKEREN Roller Blind_Assembly instruction_BA_Rev 1.indd 4 09-07-2026 13:55:09

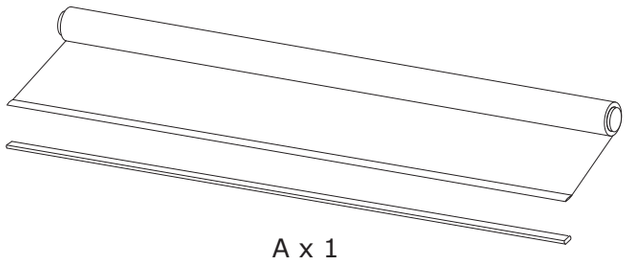

A x 1

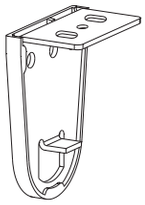

B x 1

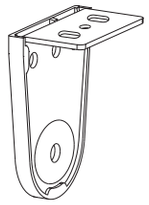

C x 1

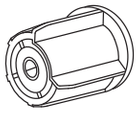

D x 1

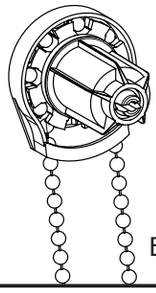

E x 1

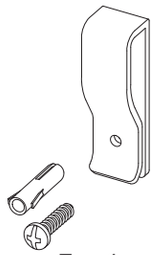

F x 1

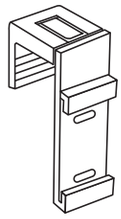

G x 2

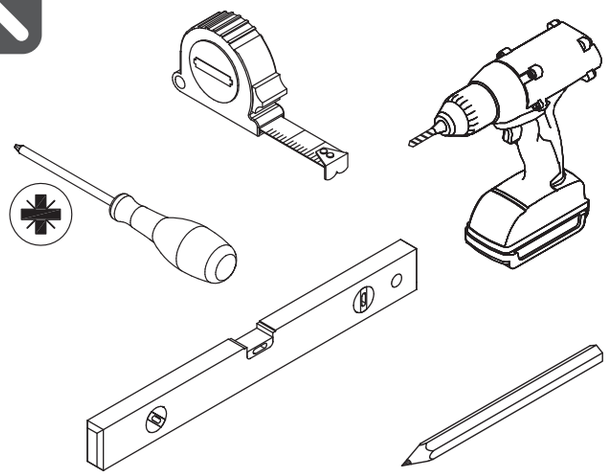

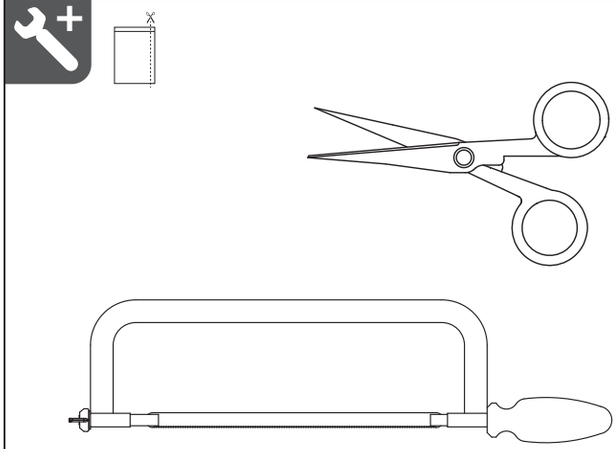

A+B p. 15

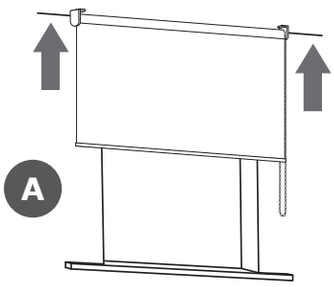

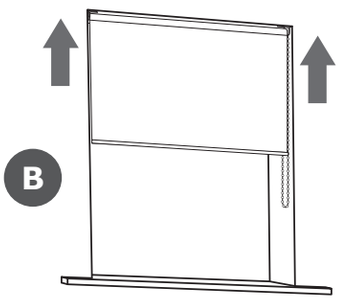

C+D p. 16

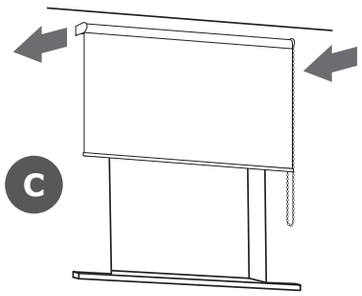

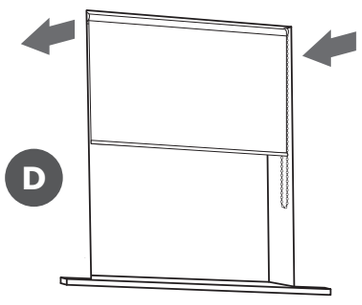

E p. 19

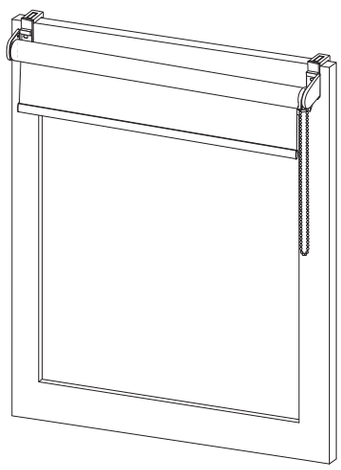

524-256-112X_EIKEREN Roller Blind_Assembly instruction_BA_Rev 1.indd 5 09-07-2026 13:55:10

1

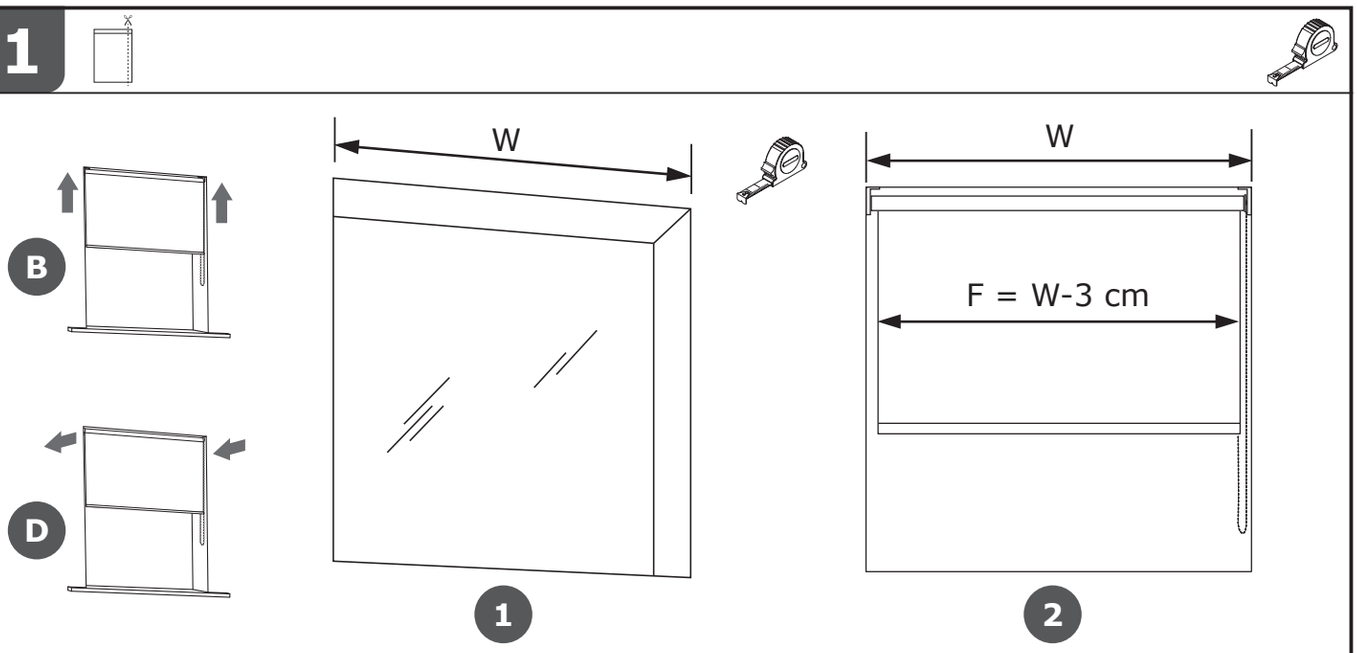

2



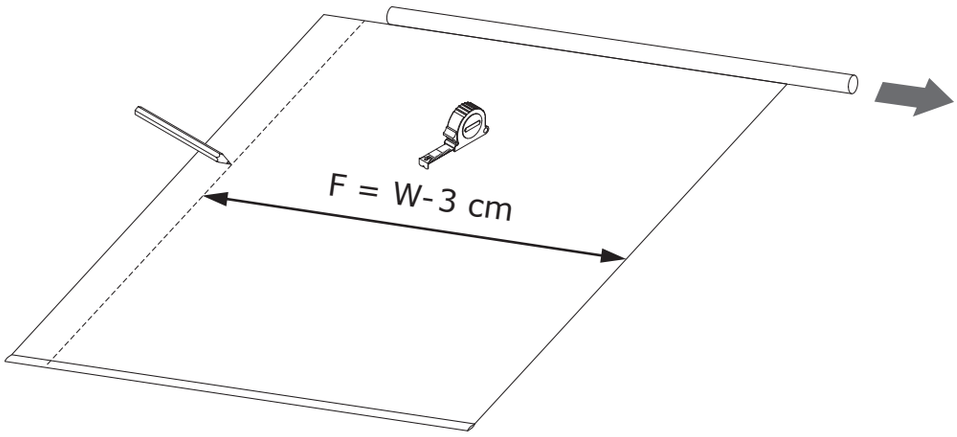

3



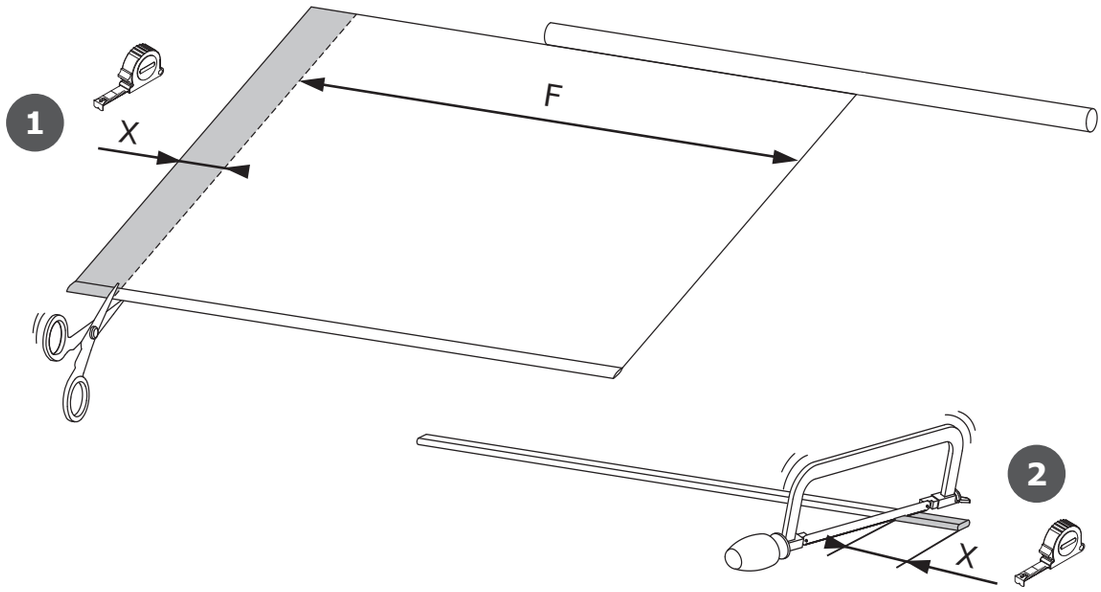

524-256-112X_EIKEREN Roller Blind_Assembly instruction_BA_Rev 1.indd 6 09-07-2026 13:55:10

4

A x 1

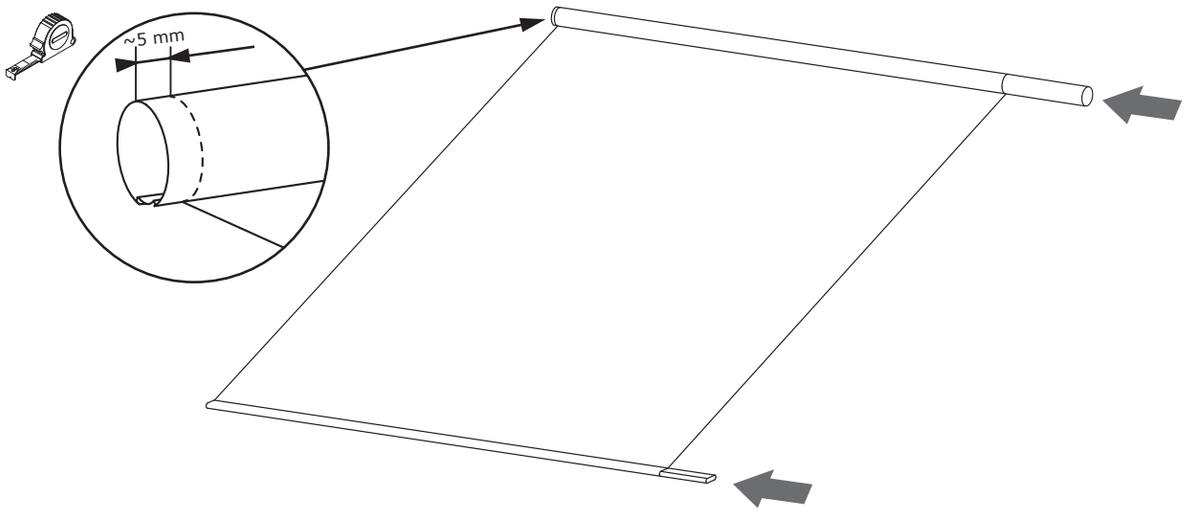

5

A x 1

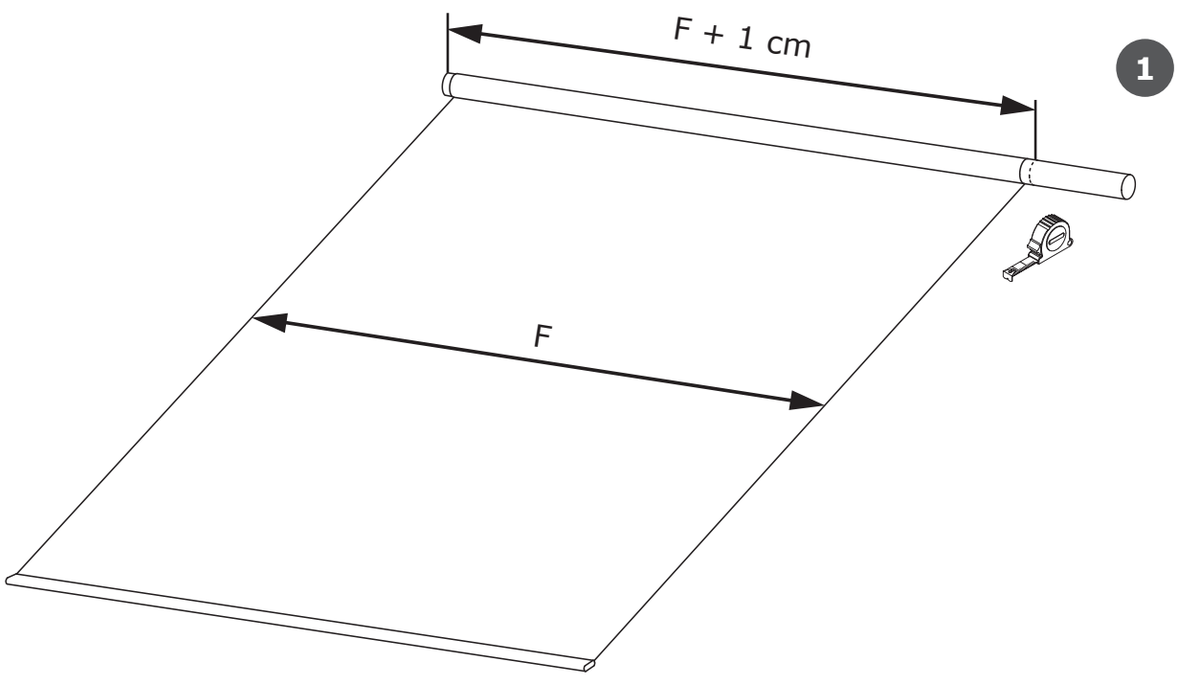

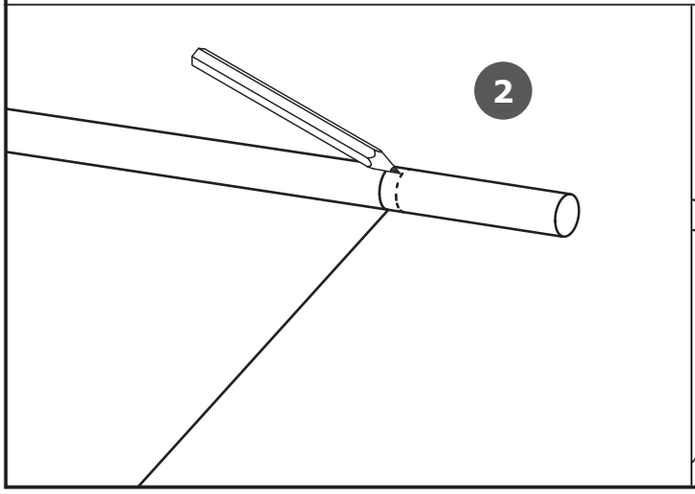

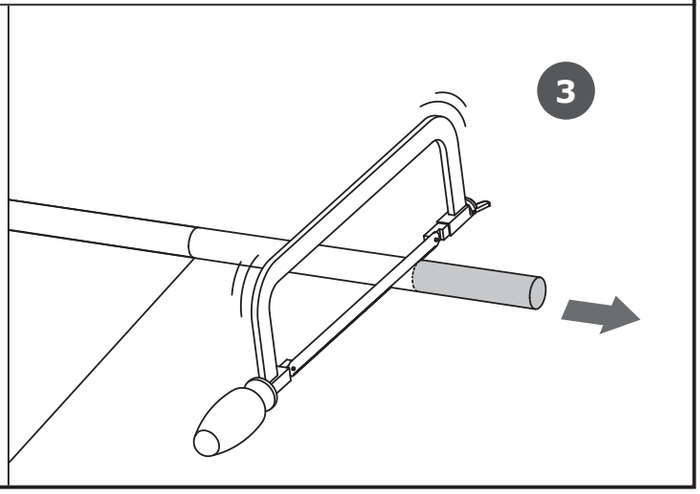

524-256-112X_EIKEREN Roller Blind_Assembly instruction_BA_Rev 1.indd 7 09-07-2026 13:55:10

6

A x 1

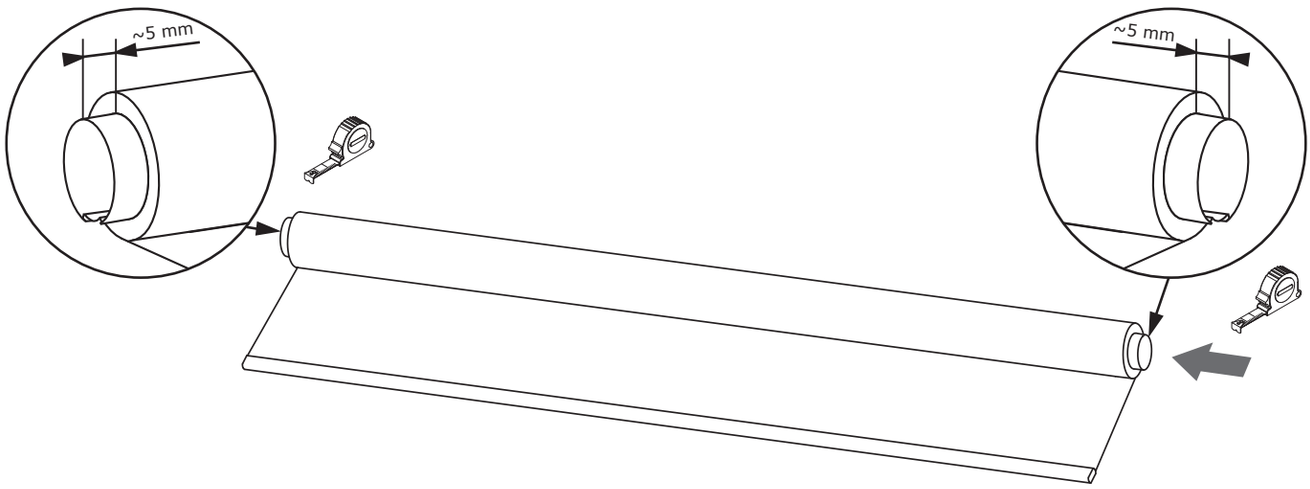

A+B

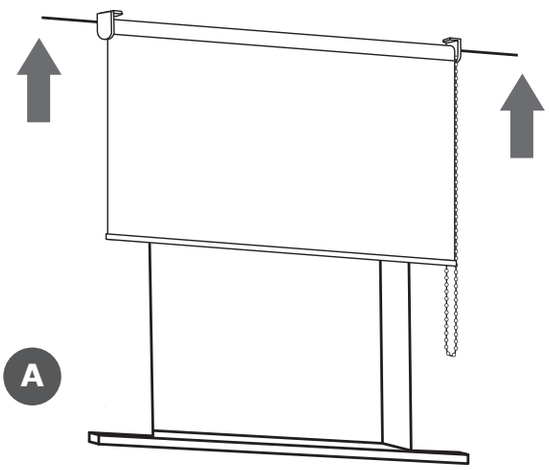

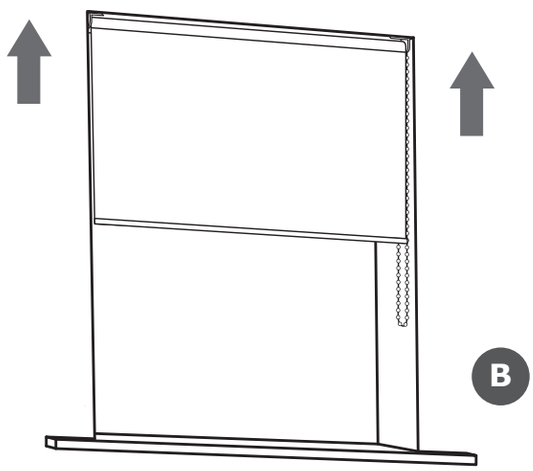

7A+B

A x 1 D x 1 E x 1

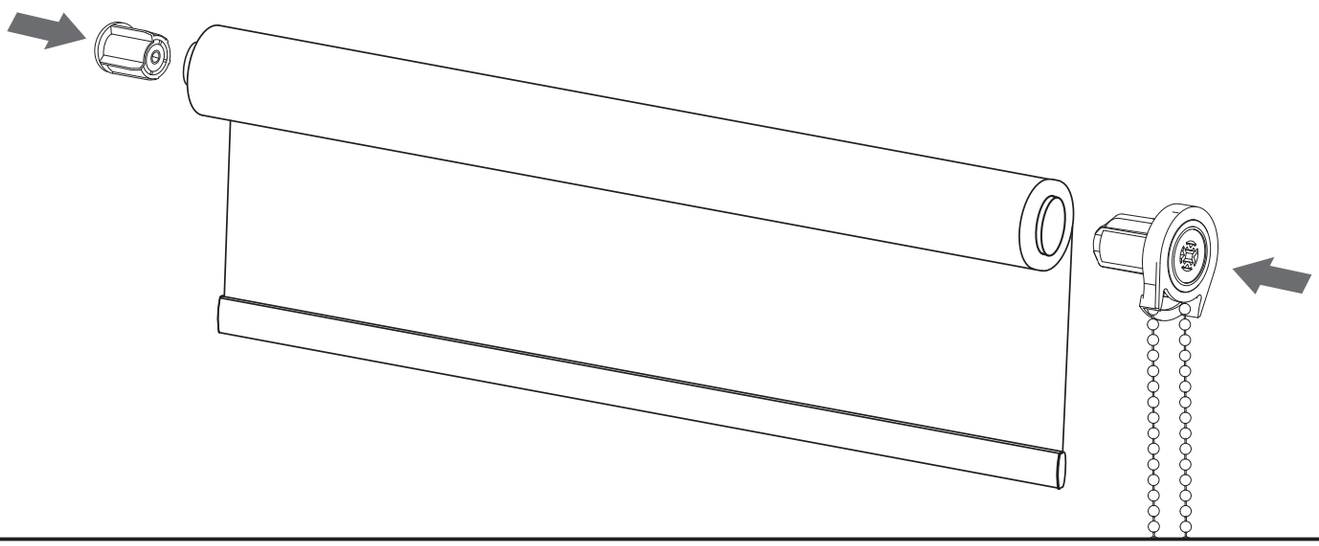

524-256-112X_EIKEREN Roller Blind_Assembly instruction_BA_Rev 1.indd 8 09-07-2026 13:55:11

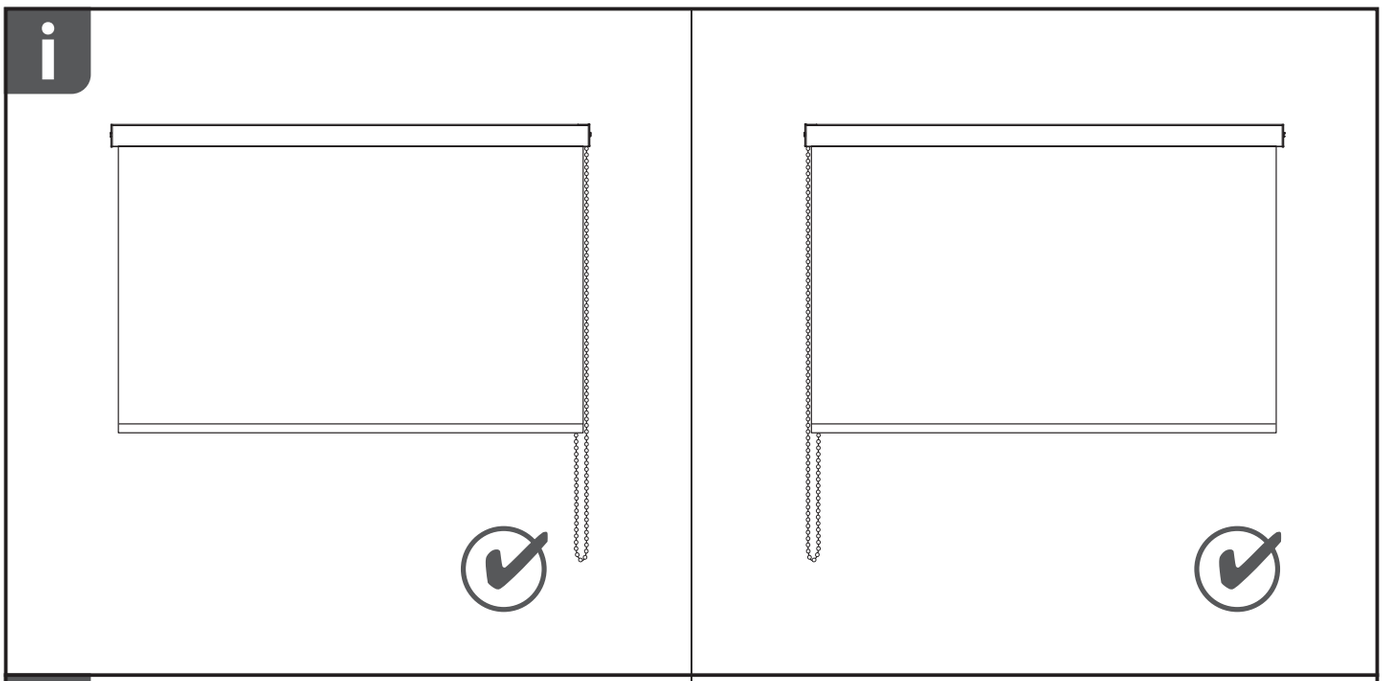

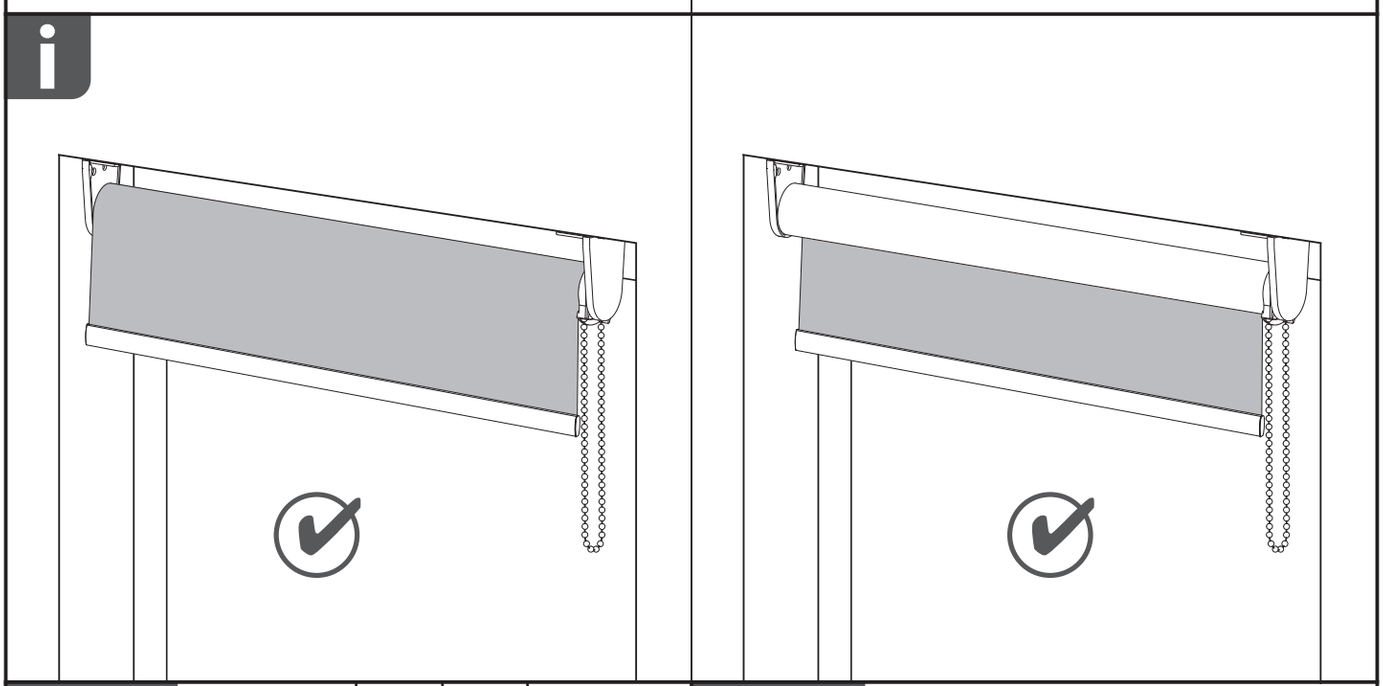

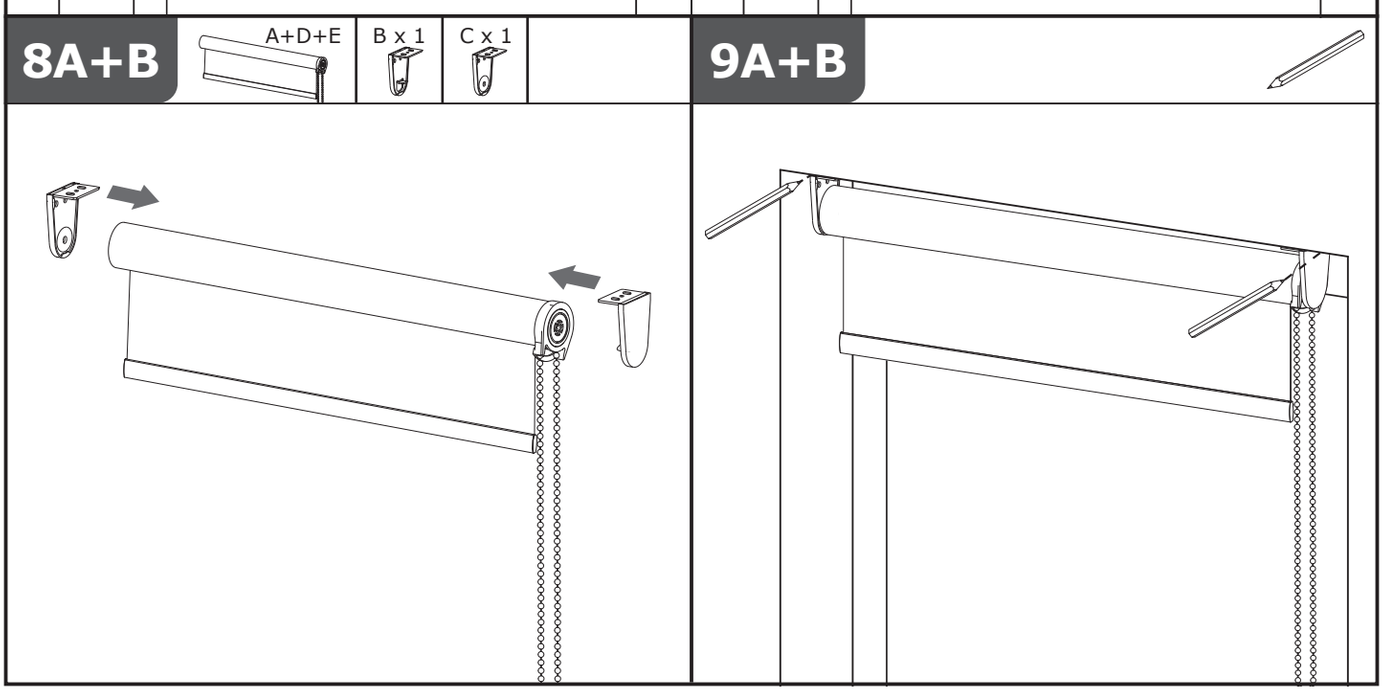

524-256-112X_EIKEREN Roller Blind_Assembly instruction_BA_Rev 1.indd 9 09-07-2026 13:55:11

10A+B

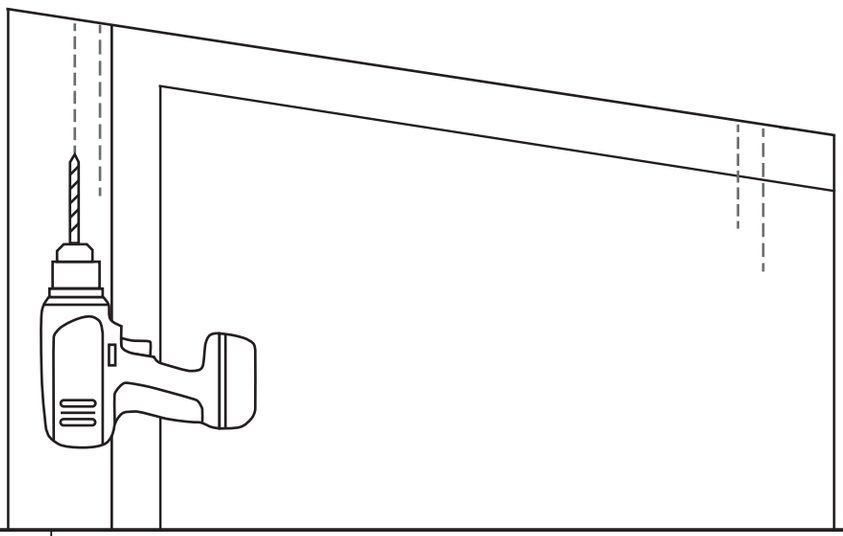

11A+B

B x 1

C x 1

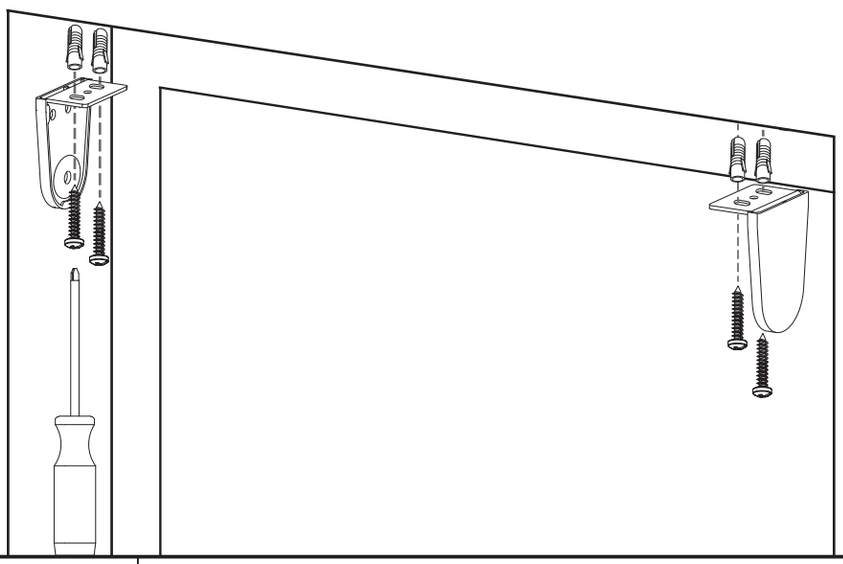

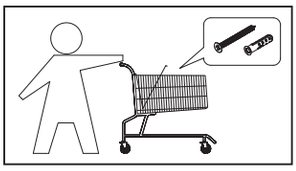

12A+B

A+D+E

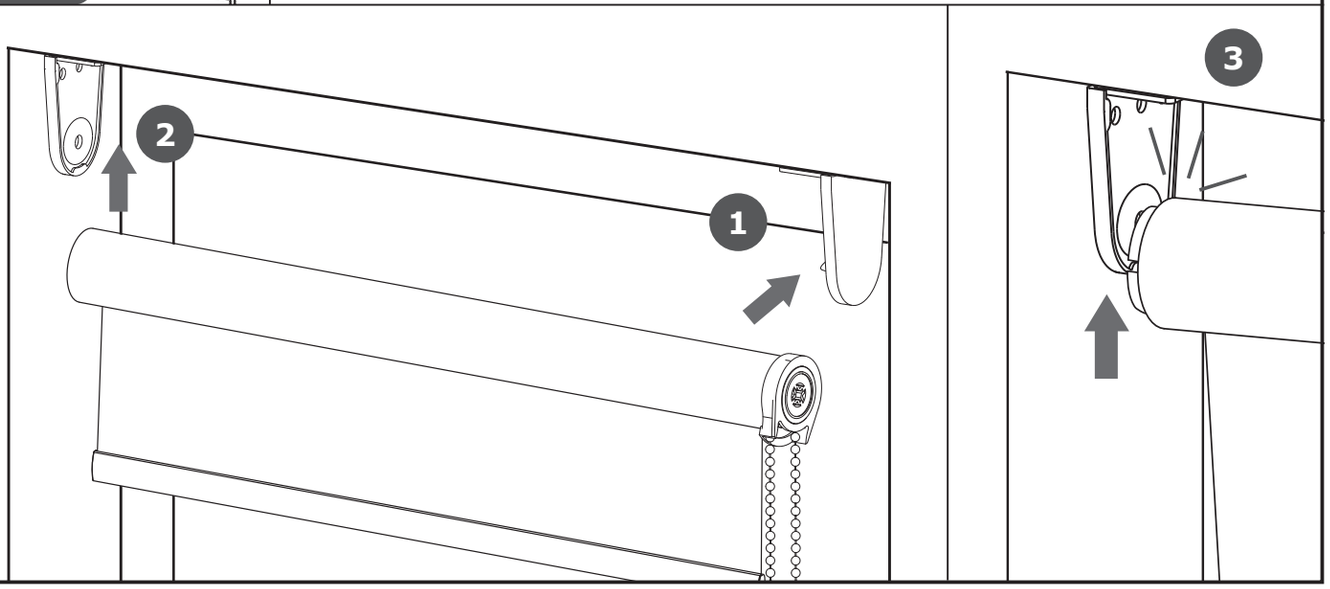

524-256-112X_EIKEREN Roller Blind_Assembly instruction_BA_Rev 1.indd 10 09-07-2026 13:55:12

C+D

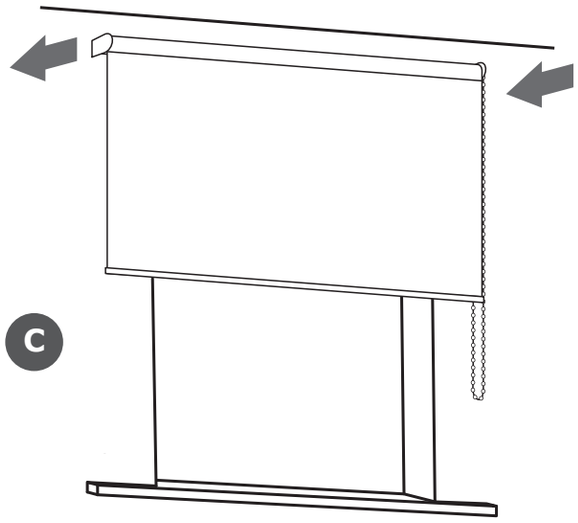

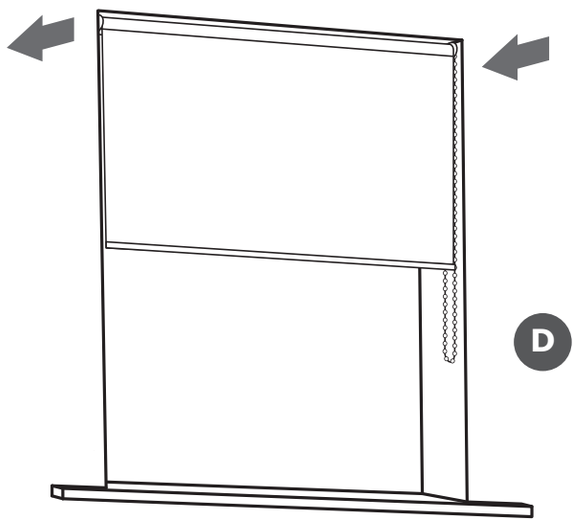

7C+D

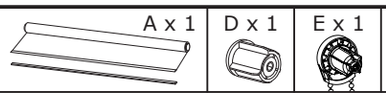

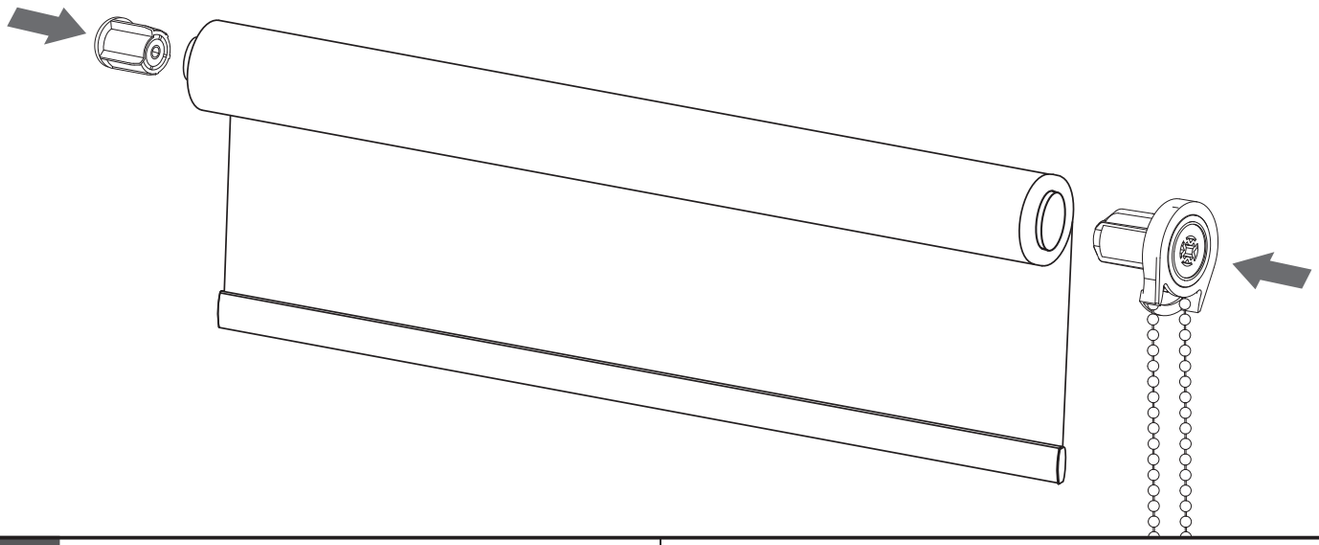

i

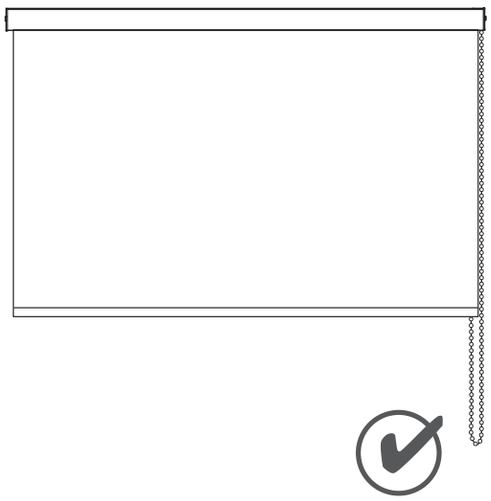

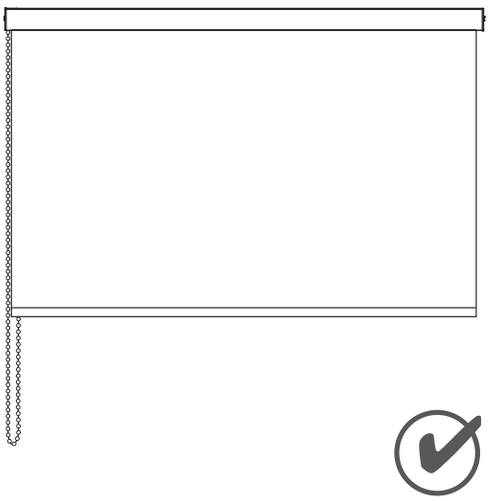

524-256-112X_EIKEREN Roller Blind_Assembly instruction_BA_Rev 1.indd 11 09-07-2026 13:55:12

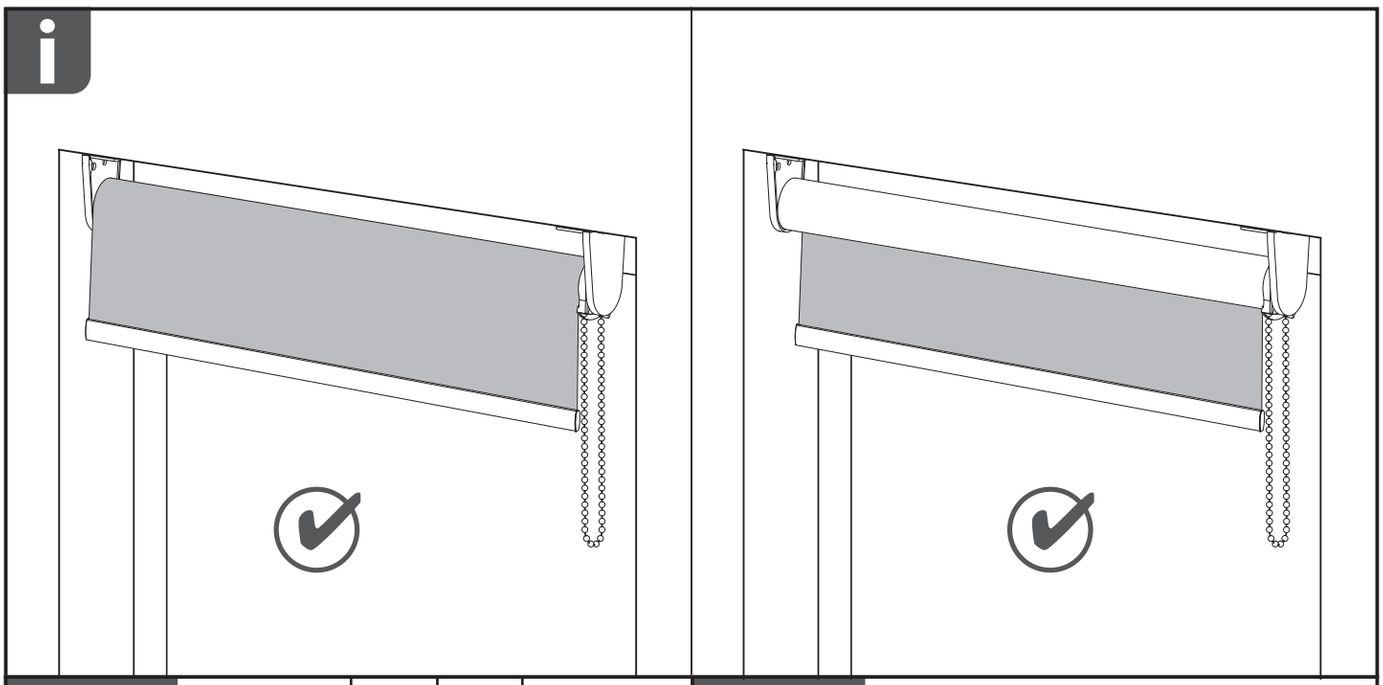

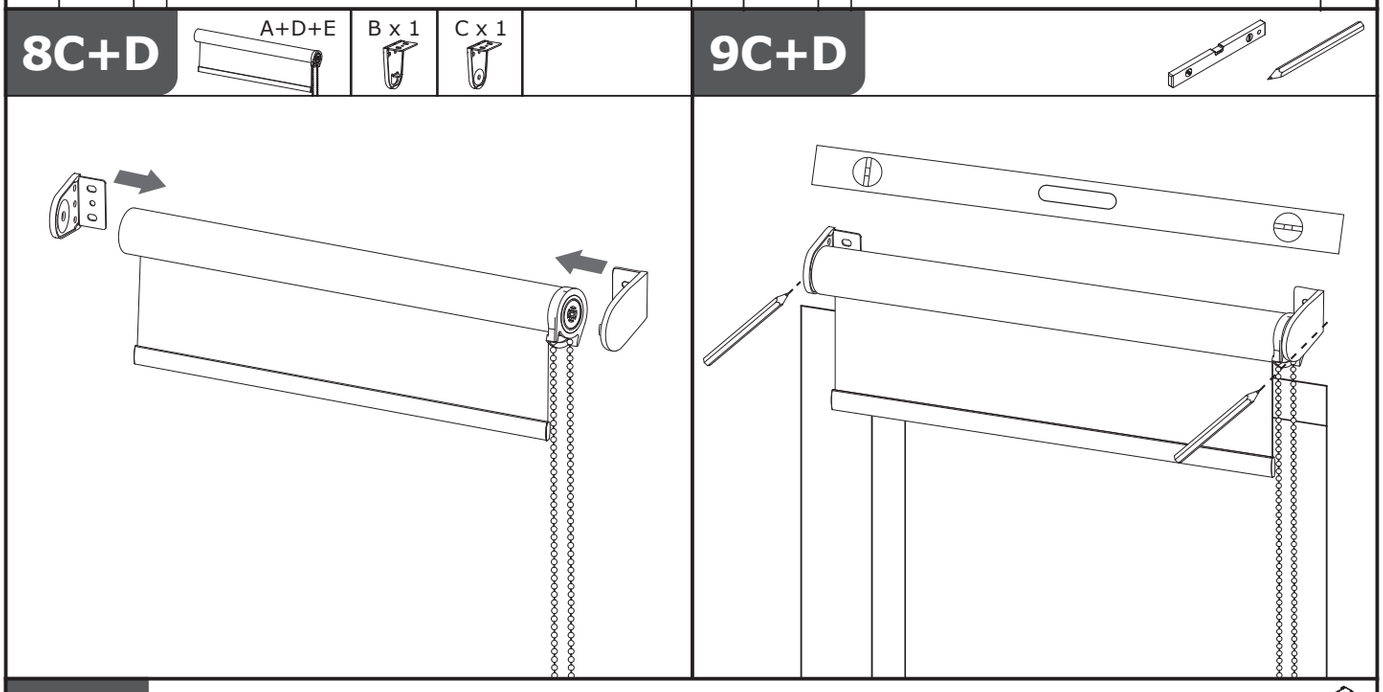

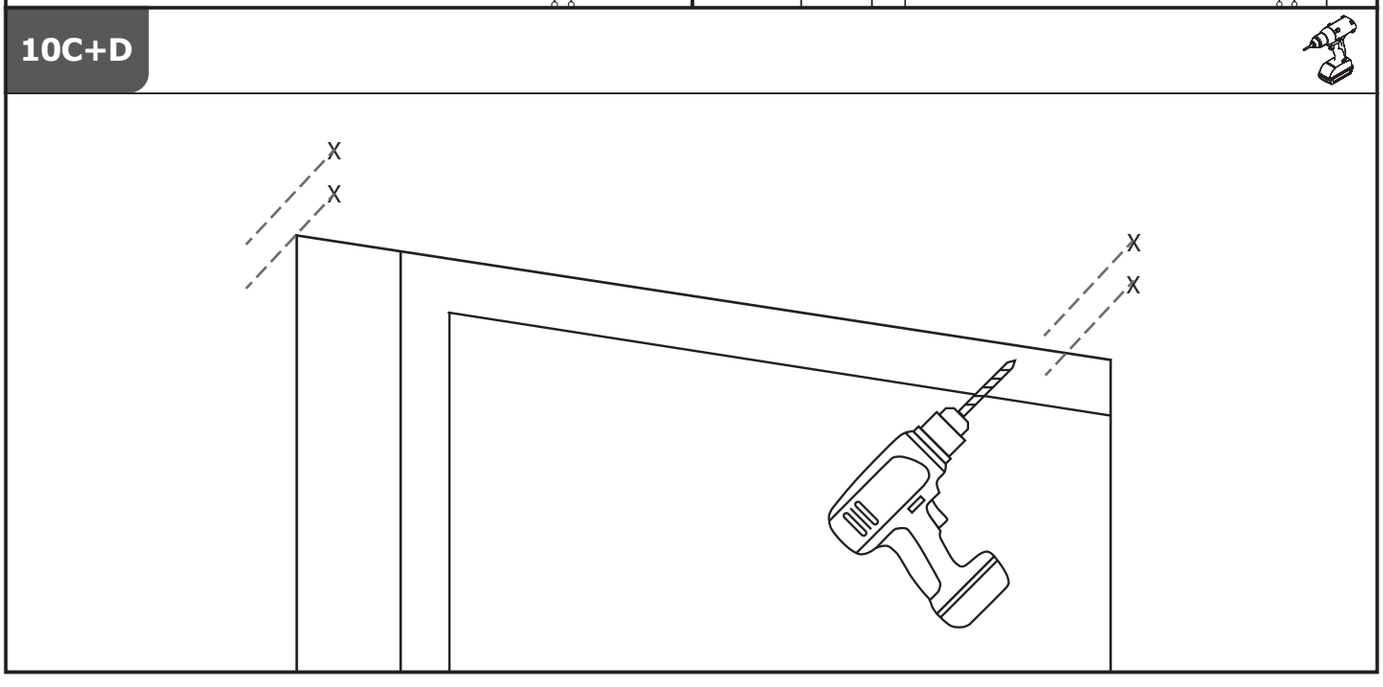

524-256-112X_EIKEREN Roller Blind_Assembly instruction_BA_Rev 1.indd 12 09-07-2026 13:55:12

11C+D

B x 1 C x 1

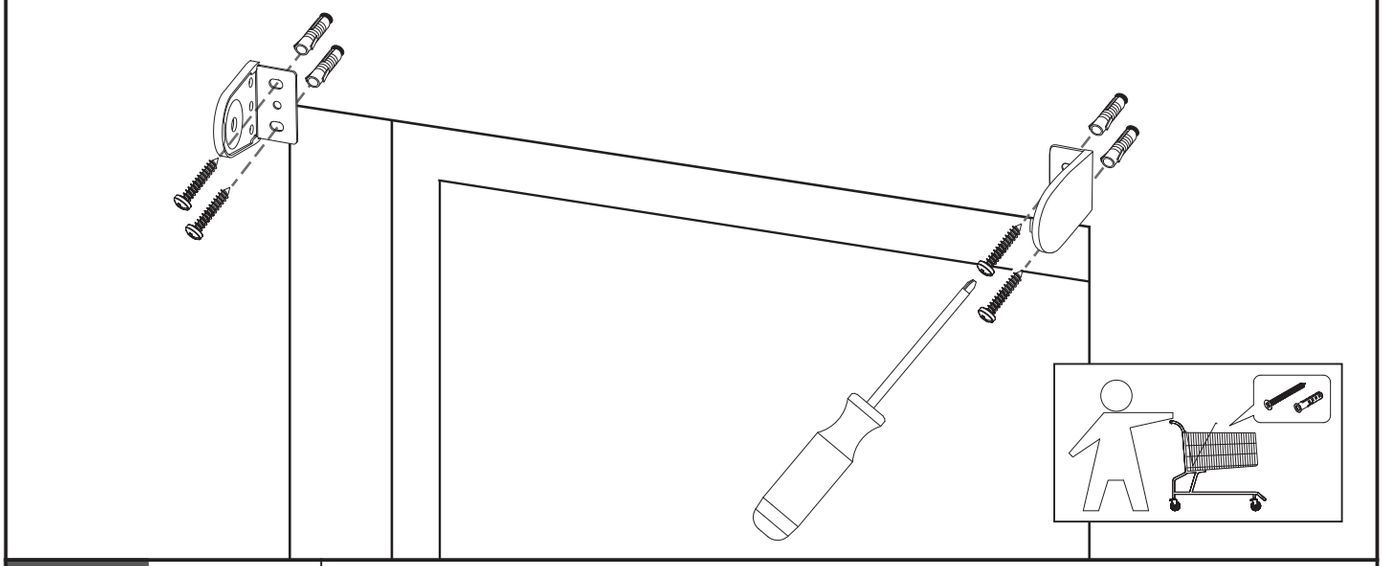

12C+D

A+D+E

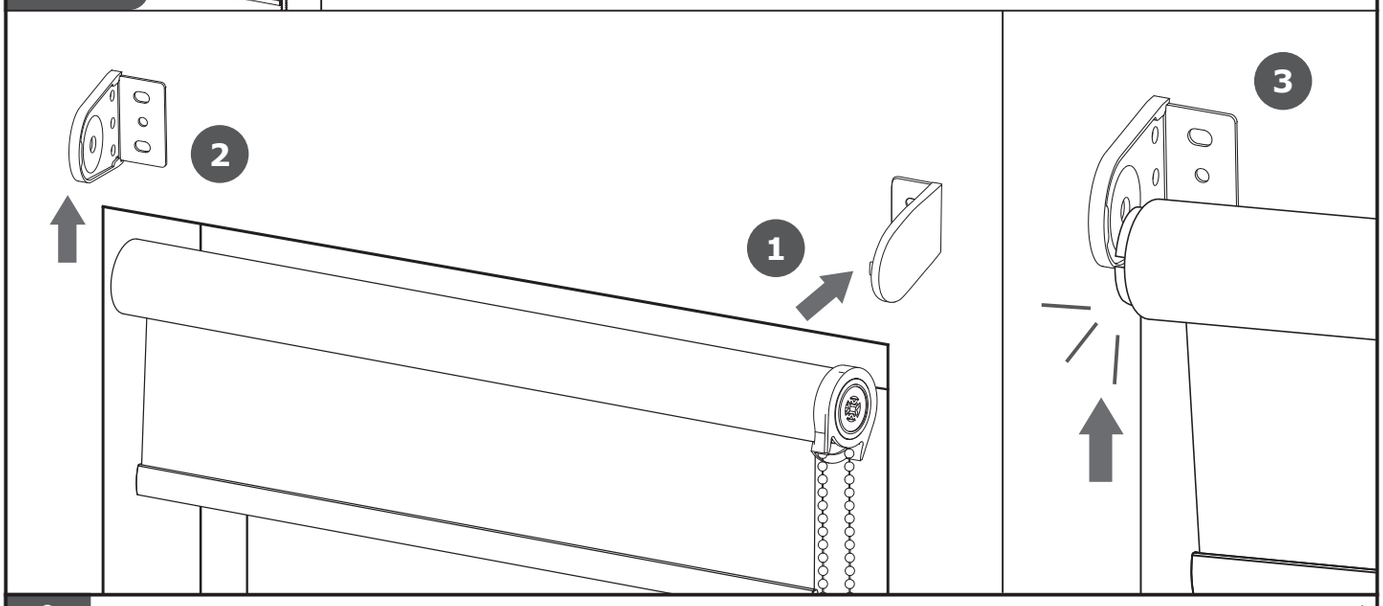

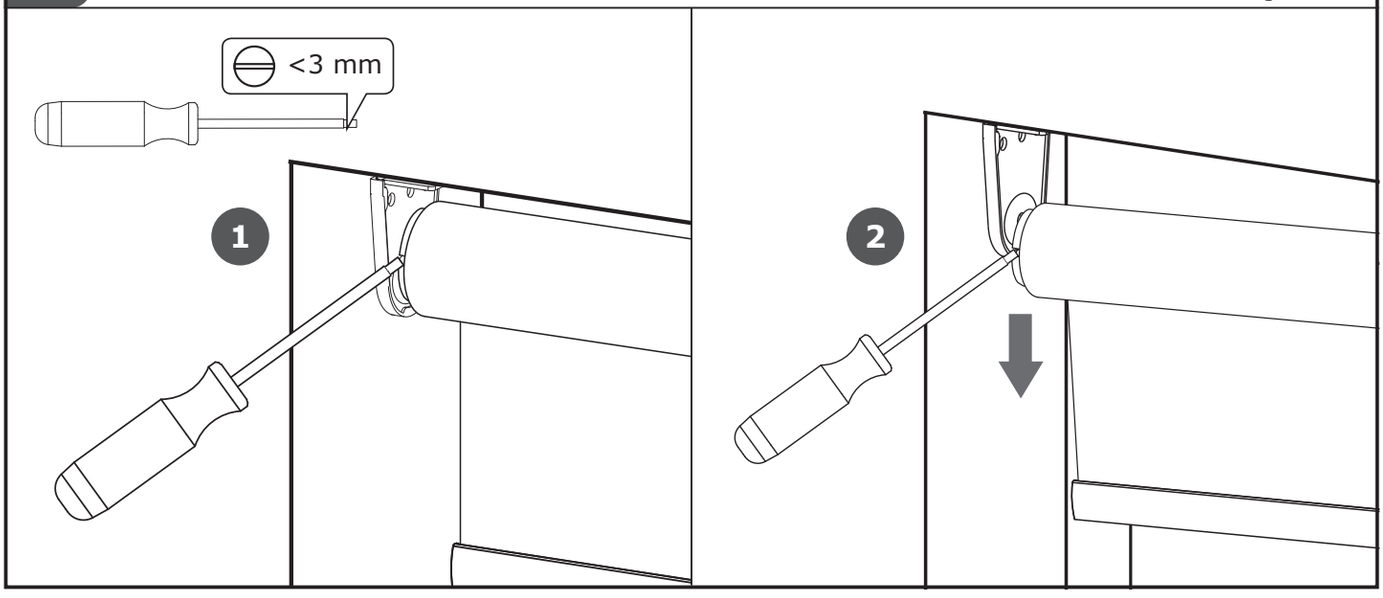

524-256-112X_EIKEREN Roller Blind_Assembly instruction_BA_Rev 1.indd 13 09-07-2026 13:55:13

E

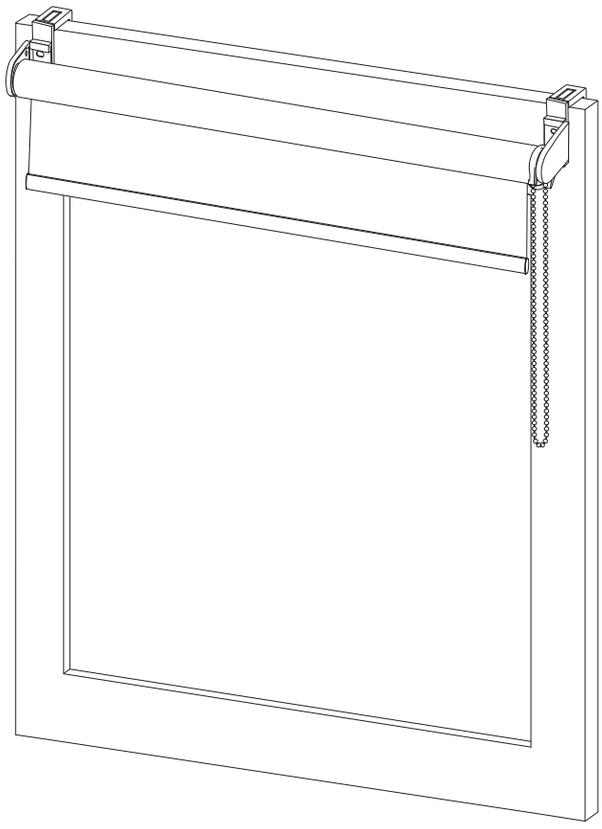

7E

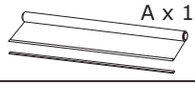
A x 1


D x 1


E x 1

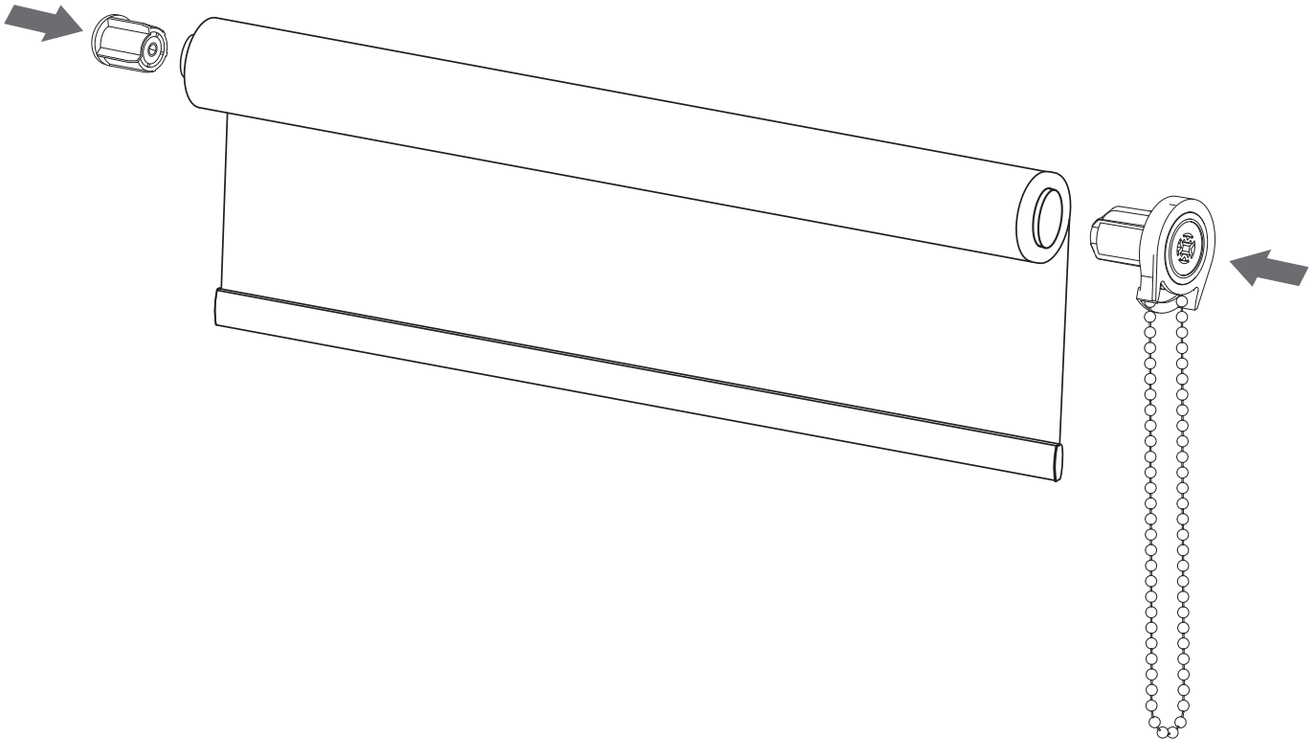

524-256-112X_EIKEREN Roller Blind_Assembly instruction_BA_Rev 1.indd 14 09-07-2026 13:55:13

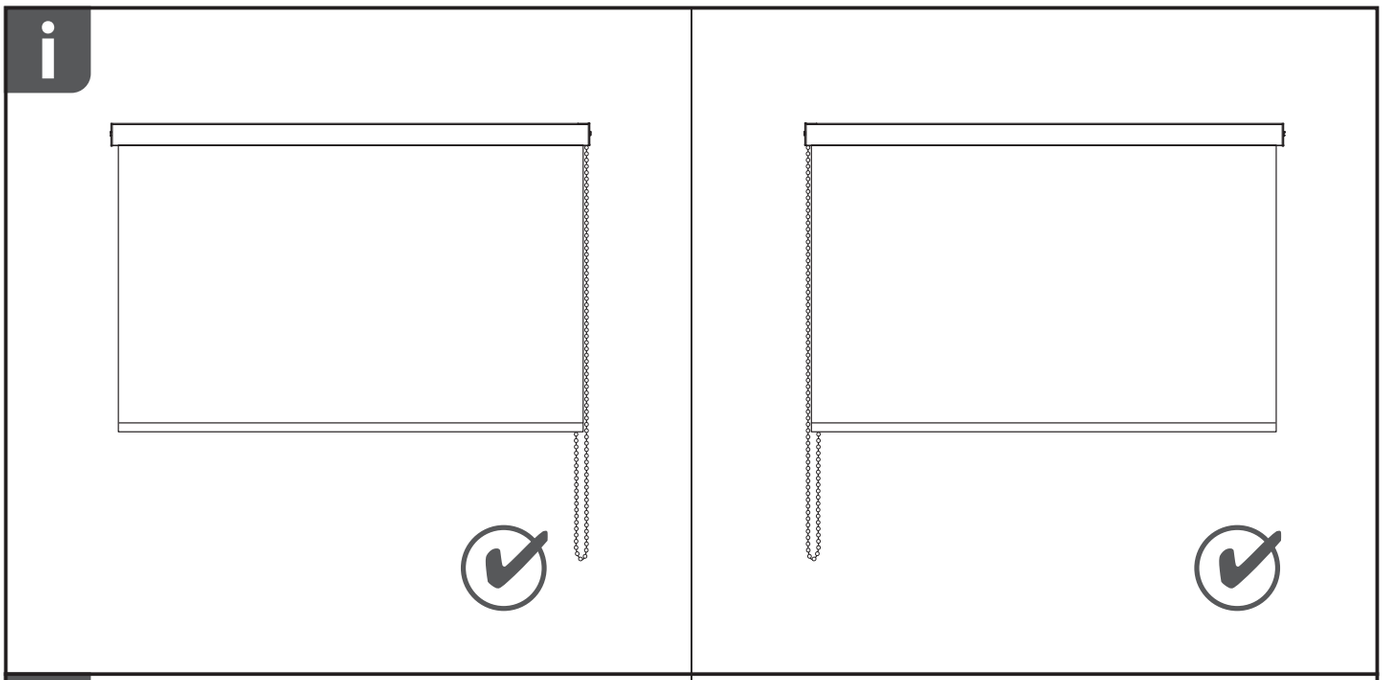

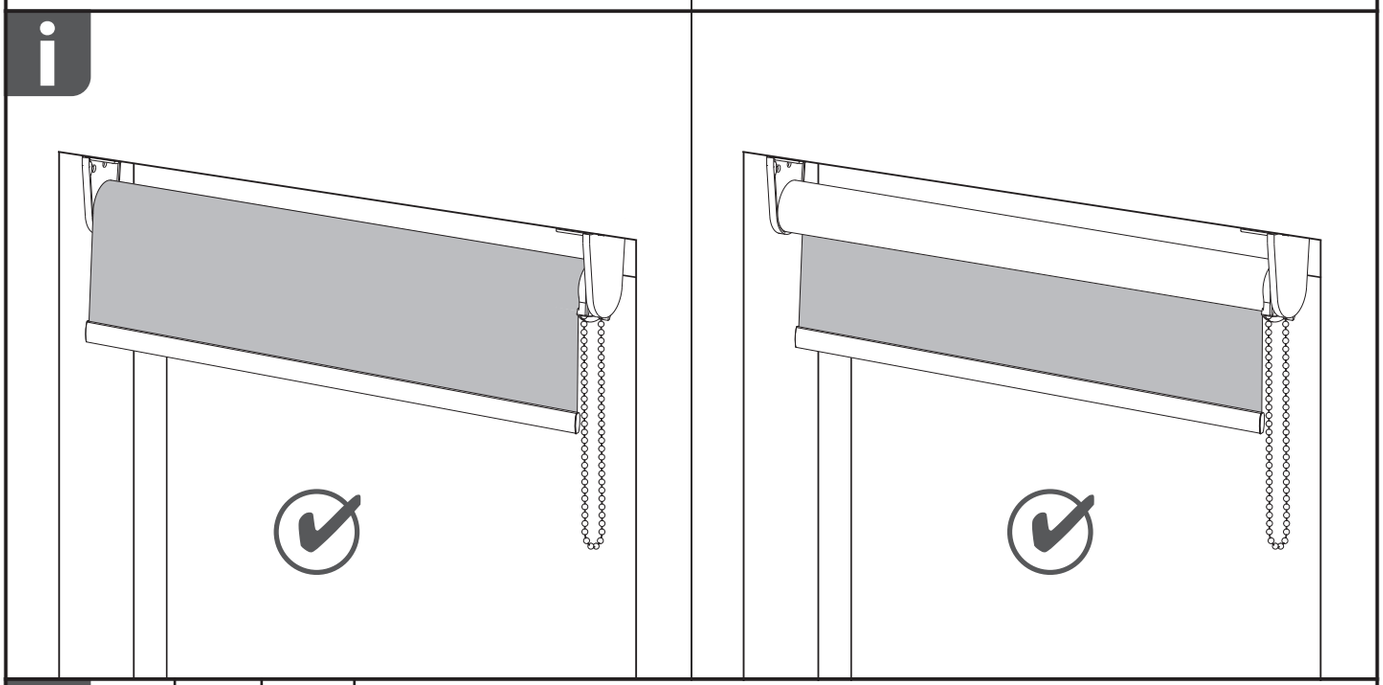

8E

B x 1 

C x 1 

G x 2 

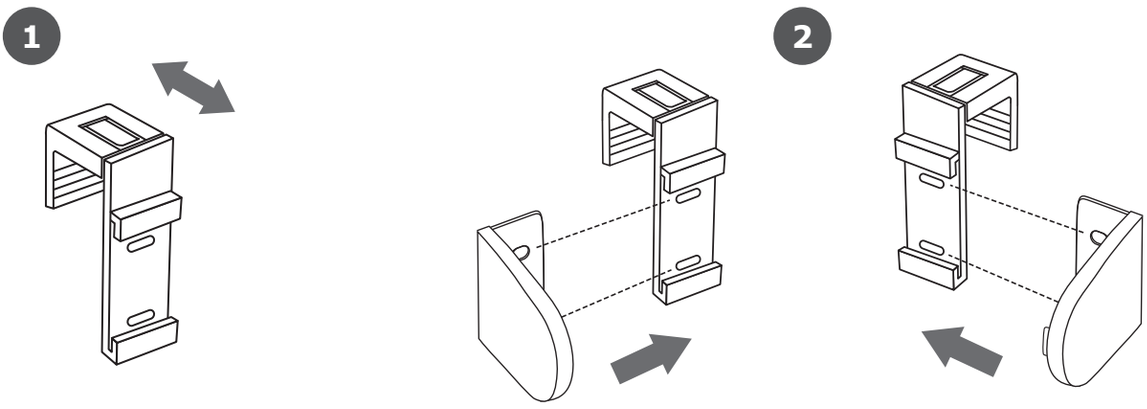

524-256-112X_EIKEREN Roller Blind_Assembly instruction_BA_Rev 1.indd 15 09-07-2026 13:55:13

9E

A+D+E	B x 1	C x 1	G x 2

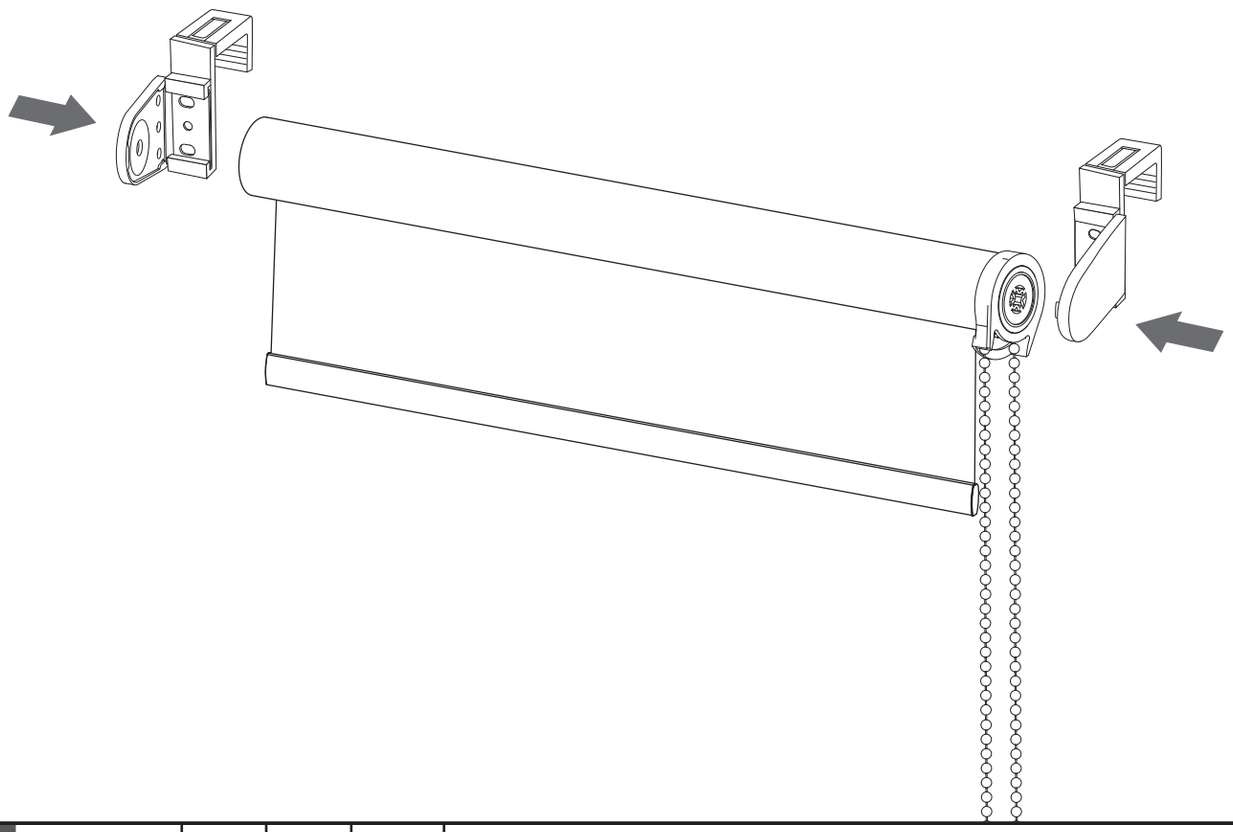

10E

A+D+E	B x 1	C x 1	G x 2

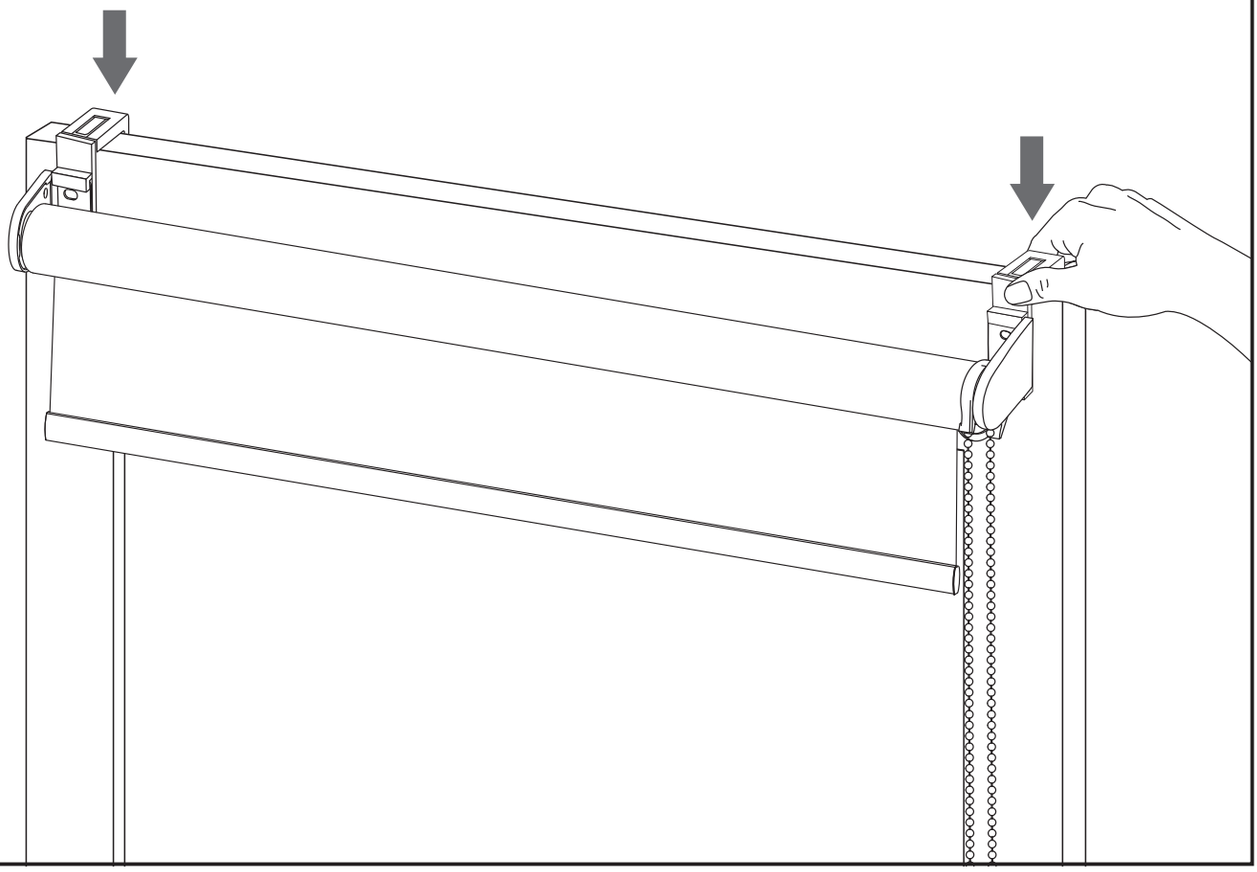

524-256-112X_EIKEREN Roller Blind_Assembly instruction_BA_Rev 1.indd 16 09-07-2026 13:55:14

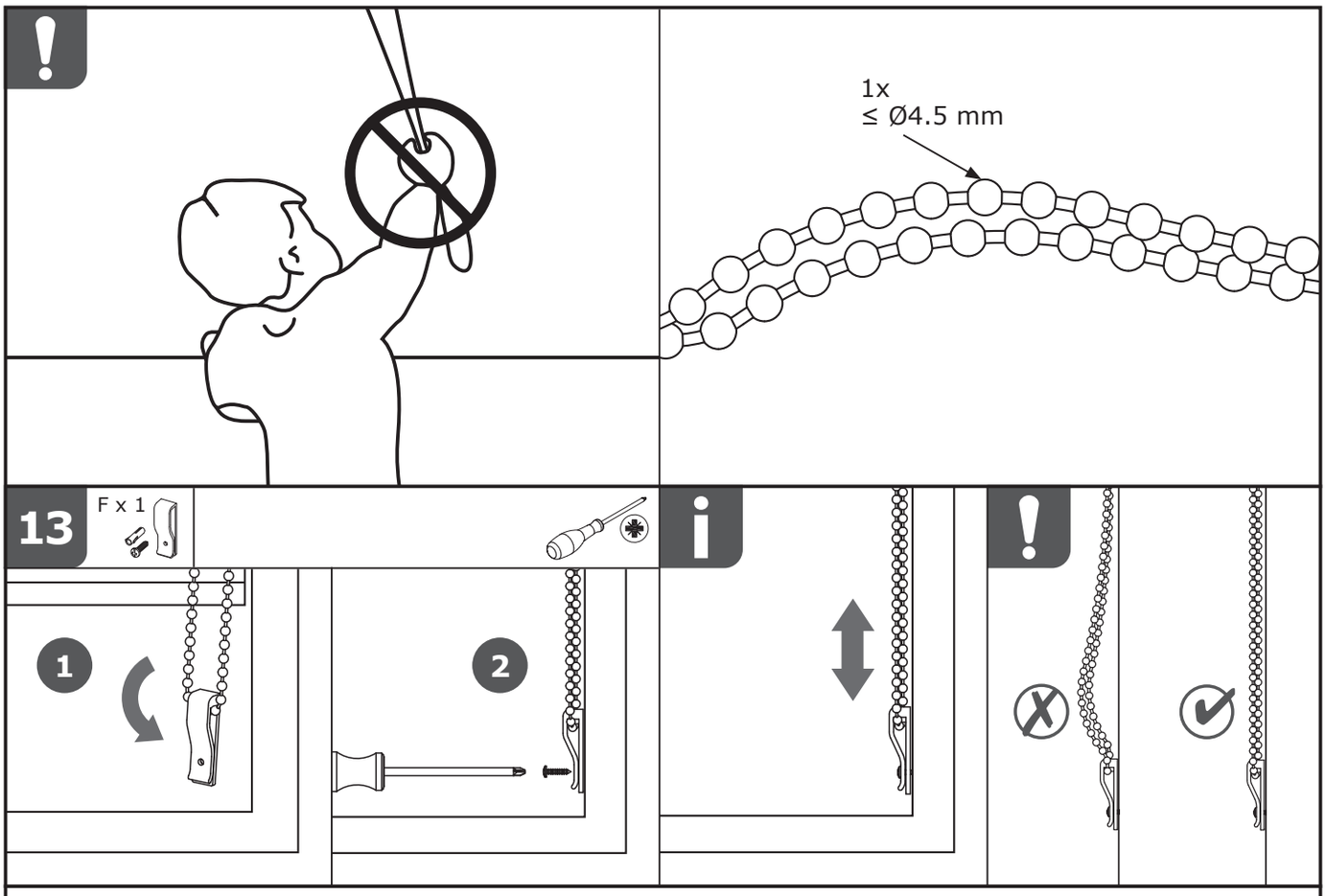

EN The safety device is designed and tested for use with the accompanying blind only.
• WARNING: choking hazard – small parts.

LV Drošības ierīce ir izstrādāta un pārbaudīta lietošanai tikai ar komplektā iekļautajām žalūzijām.
• BRĪDINĀJUMS: aizrīšanās risks – nelielas detaļas.

LT Apsauginis įtaisas yra skirtas tik konkrečioms žaliuzėms ir išbandytas su jomis.
• PERSPĖJIMAS: yra smulkių dalių – užspringimo pavojus.

EE Ohutusseade on ette nähtud ja testitud kasutamiseks ainult koos kaasasoleva rulooga.
• HOIATUS: lämbumisoht – väikesed osad.

RU Устройство защиты предназначено и протестировано для использования только с идущими в комплекте шторами.
• ВНИМАНИЕ: удушья - мелкие детали.



EN Can be spot cleaned with water.

LV Traipus iespējams notīrīt ar ūdeni.

LT Dėmės išsiplauna.

EE Määrdunud kohti võib puhastada veega.

RU Пятна можно отмывать водой.

524-256-112X_EIKEREN Roller Blind_Assembly instruction_BA_Rev 1.indd 17 09-07-2026 13:55:15

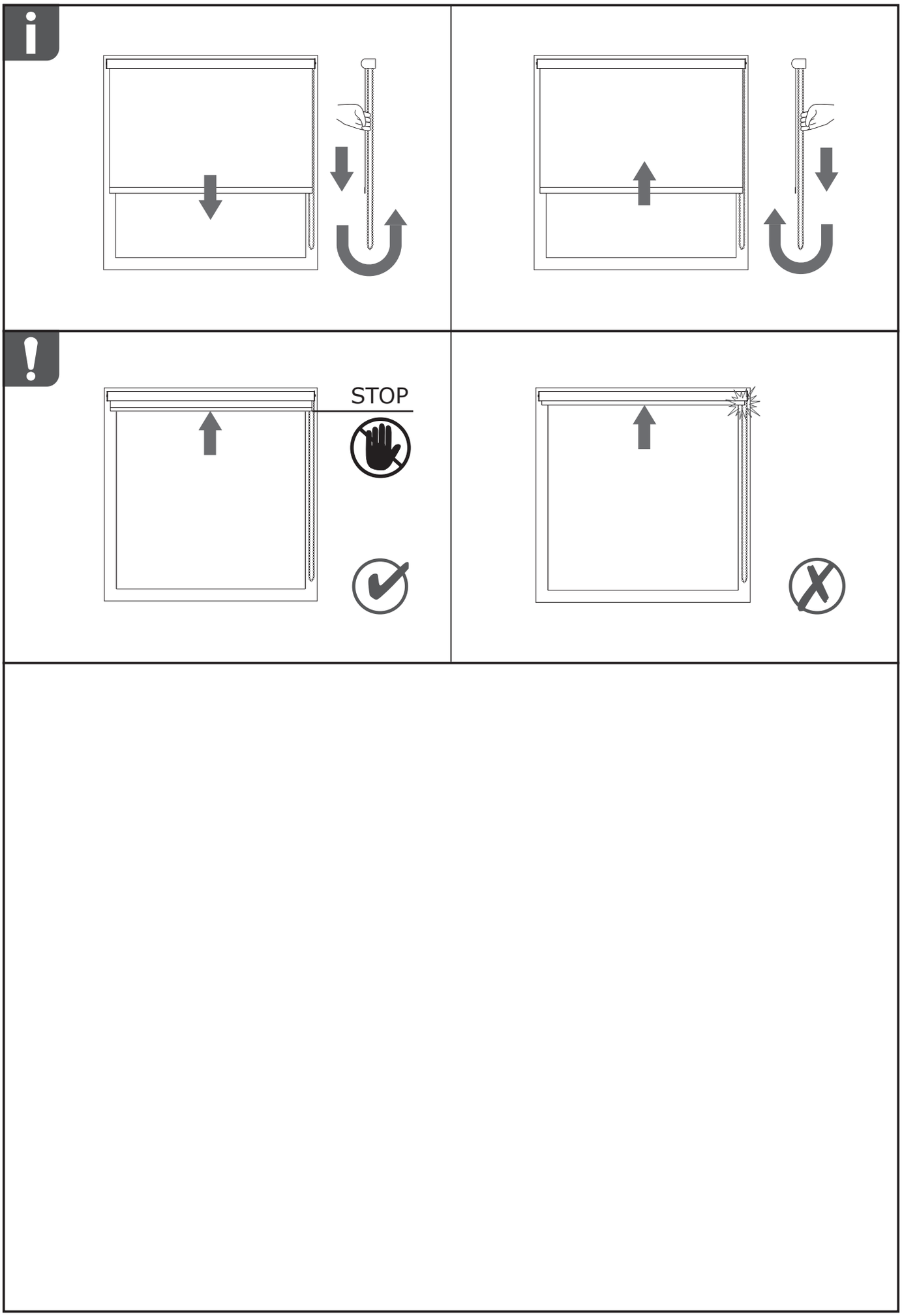

524-256-112X_EIKEREN Roller Blind_Assembly instruction_BA_Rev 1.indd 18 09-07-2026 13:55:15

524-256-112X_EIKEREN Roller Blind_Assembly instruction_BA_Rev 1.indd 19 09-07-2026 13:55:15



SIA "Do It",
Biķeru iela 4, Ulbroka,
Stopiņu pagasts,
Ropažu novads,
LV-2130, Latvija;
info@doit.lv

524-256-112X_EIKEREN Roller Blind_Assembly instruction_BA_Rev 1.indd 20 09-07-2026 13:55:15